FRITT VENTILERAT BLYBATTERI, LÅGUNDERHÅLL (FLYTANDE ELEKTROLYT)

J305G

Trojan Monoblock är ett blybatteri med flytande elektrolyt och låg vattenförbrukning. Trojan monoblock batterierna används där det ställs höga krav på cyklingstålighet. Batterierna hör hemma i industriapplikationer som oftast präglas av tung drift och en tuff miljö. Blyplattorna är av s.k. flatplattetyp. Återvinningsbart batteri. Typiska användningsområden: Städmaskiner, rullstolar, carriers, golfbilar, förbrukning.

TEKNISK DATA

Art.nr	1106712
Art.nr (gammalt)	J305G
Spänning	6 V
Kap. C5	255.0 Ah
Kap. C20	310.0 Ah
Längd Tot	311,0 mm
Bredd Tot	178.0 mm
Höjd Tot	365.0 mm
Vikt	40,0 kg
Rekommenderad laddström	25-50 A
Poltyp	EUT, Anslutning med " bilpolsko" konisk eller skruv (5/16" eller M8).
Åtdragningsmoment pol	Pol 11-12, Hål genom pol 16-18 Nm
Antal cykler	600 (EN 60 254-1, IEC 254-1)

Vi reserverar oss för eventuella ändringar och fel i produktinformationen. www.midacbatteries.se Tel: 08-795 28 50

FRITT VENTILERAT BLYBATTERI, LÅGUNDERHÅLL
(FLYTANDE ELEKTROLYT)

J305G

MÅTTSKISS

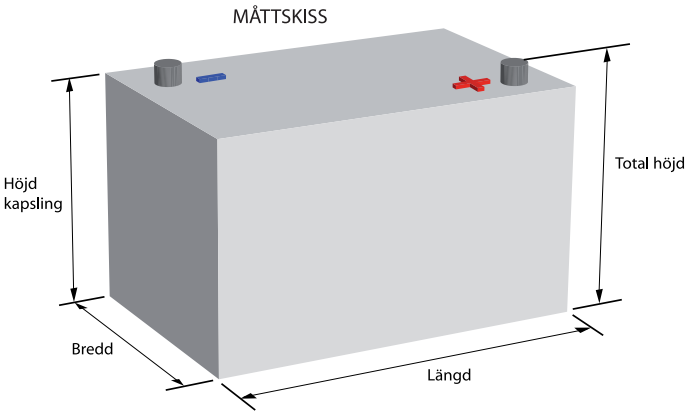

POLSTÄLLNING

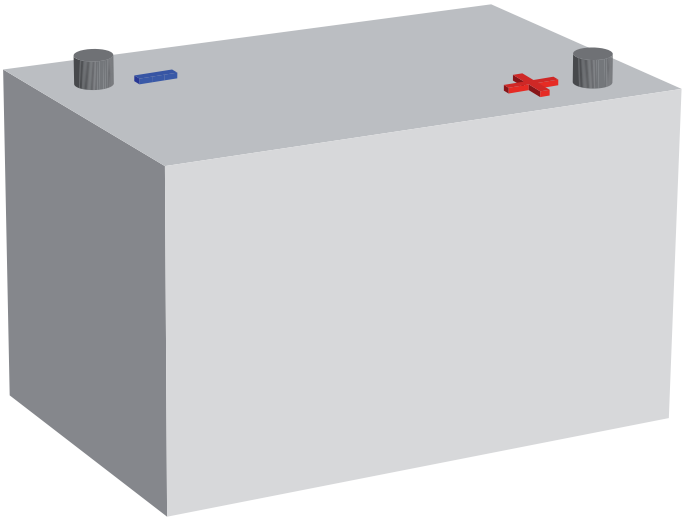

Vi reserverar oss för eventuella ändringar och fel i produktinformationen. www.midacbatteries.se Tel: 08-795 28 50